SOS PUMP®

RP SOS PUMP

(NL) GEBRUIKSAANWIJZING
(FR) MODE D'EMPLOI
(DE) GEBRAUCHSANWEISUNG
(EN) MANUAL



RP SOS PUMP

CE IPX8

6 901811 290533

RP SOS PUMP is powered by Remmers Pompen BV

NL : Gebruiksaanwijzing RP SOS PUMP

Wij feliciteren U met de aanschaf van dit RP SOS PUMP product. Neemt U enkele minuten de tijd om deze gebruiksaanwijzing door te lezen, voordat U het apparaat in gebruik neemt.

De pompen uit de serie RP SOS PUMP zijn bestemd voor zowel privé als semi professioneel gebruik, onder andere geschikt voor afvoer van regenwater (platte daken) en het leegpompen van kelders / ondergelopen ruimtes.

CE fabrikantverklaring

In de betekenis van de EG Richtlijn (2014/30/EU) als ook van de Laagspanningsrichtlijn (2014/35/EU) verklaren de fabrikant èn Remmers Pompen BV, de conformiteit. De volgende geharmoniseerde normen zijn toegepast :

Volgens 2014/30/EU : EN 55014-1 (2206 + A1 + A2), EN 55014-2 (2015), EN 6100-3-2 (2014), EN 6100-3-3 ((2013) en EN 55014 (2017). Volgens 2014/35/EU : EN 60335-2-41 (2003+A1+A2), EN 60335-1 (2012+A11+A13), EN 6233 (2008) en AFPS GS 2014-1.

De fabrikant heeft dit apparaat gebouwd volgends de huidige stand van de techniek en de bestaande veiligheidsvoorschriften.

Ondoelmatig gebruik

Eventuele schade veroorzaakt door het niet opvolgen van de gegeven aanwijzingen zal niet door garantie zijn gedekt :

- houd het apparaat buiten het bereik van kinderen jonger dan 16 jaar, personen met geestelijke beperkingen en personen zonder een basis kennis van pompen
- NIET de pomp transporteren aan de kabel en NIET aan de kabel trekken om de stekker uit de contactdoos te halen
- voor het gebruik altijd de pomp controleren op schade (kabel, stekker), indien de pomp is beschadigd mag deze NIET worden gebruikt
- nagaan of de spanning / frequentie (zie plaatje op pomp) overeenkomen met die van het beschikbare voedingsnet
- elk contact met het water vermijden als de pomp is aangesloten op het elektrische net
- zet de pomp verticaal op een stevige en vlakke ondergrond
- de pomp is alleen geschikt voor het pompen van schone vloeistoffen, die NIET agressief zijn en met vaste bestanddelen van maximaal 5mm, ook NIET geschikt voor het verpompen van zout water, chloorwater (zwembaden), condensaatwater, vijverwater en roestwater (ijzerhoudend water). Zand of andere schurende stoffen in het water veroorzaken slijtage van de pomp en verslechteren de prestaties ervan
- Het kortstondig (bijv. het legen van een zwembad) verpompen van zoutwater, chloorwater, vijverwater, condensaatwater en roestwater is géén probleem. Echter, alvorens de pomp op te bergen, dient deze in een emmer (10 L) met lauw water geplaatst te worden en vervolgens deze emmer volledig leegpompen
- de pomp mag NIET zonder vloeistof draaien (droog draaien)
- de voedingskabel mag NIET worden ingekort en /of de stekker mag NIET worden verwijderd
- voor ieder onderhoud de stekker uit het stopcontact halen

Enkele technische gegevens :

- netspanning / frequentie	230v-50Hz
- opgenomen vermogen	290w
- isolatie klasse	IP 68 / F
- diameter slangaansluiting	19/25mm
- maximale capaciteit	5000 liter per uur
- maximale opvoerhoogte	7 meter
- voedingskabel	10 meter H05 RNF
- maximale temperatuur vloeistof	40°C
- minimaal aanzuig niveau	7mm
- maximaal vlakzuig niveau	2mm

Pomp grafiek / Tableau de pompe / Pumpendiagramm / Pump chart

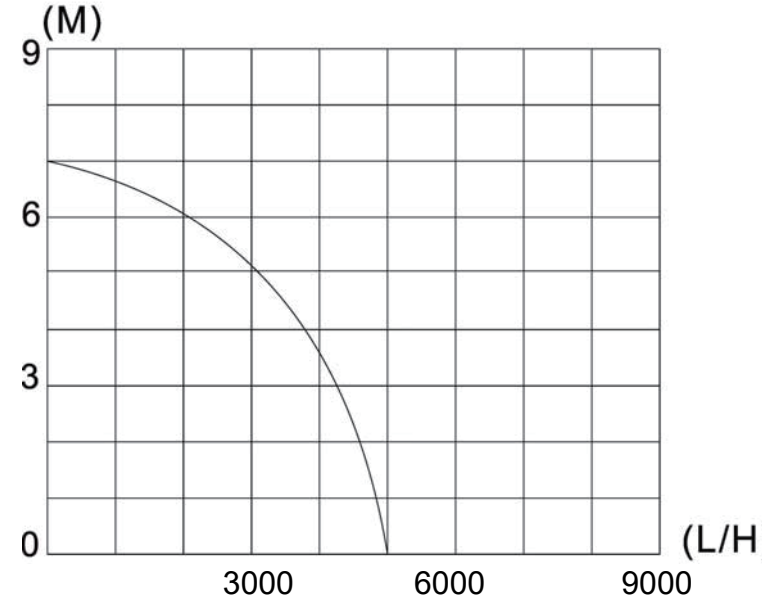

Doorsnede tekening / Vue éclatée / Explosionsdarstellung / Exploded view

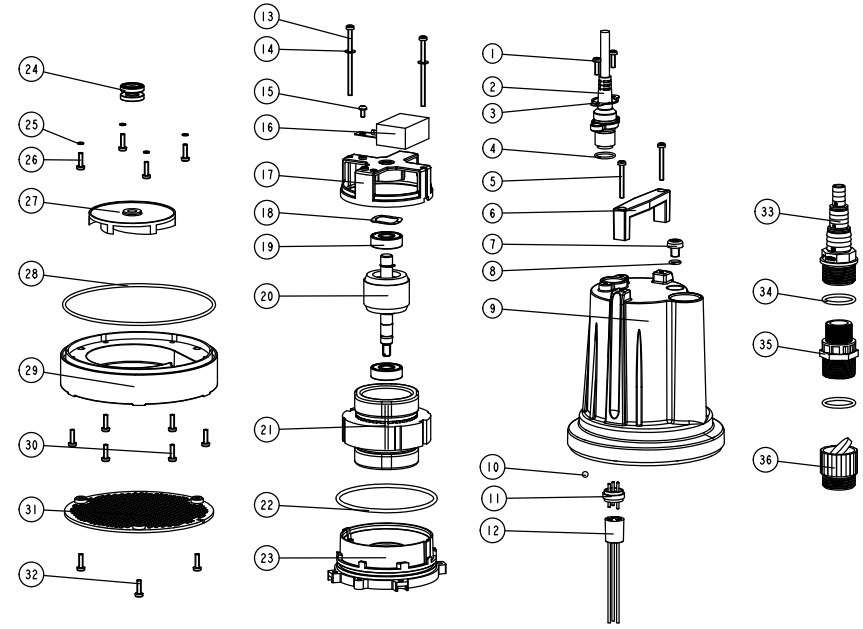

Inappropriate use

The quarantee will not cover any damage resulting from failure to comply with the instructions provided by this manual :

- keep the pump out of reach of children under 16 and persons with reduced mental capabilities and lack of basic pump knowledge
- do NOT transport the pump using the cable or use the cable to remove the plug from the socket
- before using the pump always inspect it visually (cable and plug), do NOT use the pump if it is damaged
- verify that the voltage and frequency of the pump shown on the nameplate correspond to those available on the mains
- make sure NO contact is made with the water when the pump is connected to the mains
- verify that the pump is installed on a flat and solid surface
- the pump is only suitable for pumping clean liquids that are NOT aggressive and contain solid particles of up to 5 mm. It is also NOT suitable for pumping salt water, chlorinated water (swimming pools), condensate water, pond water, and rusty water (iron-containing water). Sand or other abrasive substances in the water cause wear on the pump and degrade its performance
- pumping salt water, chlorinated water, pond water, condensate water and rusty water for short periods is not a problem. For example emptying a swiming pool. However, before storing the pump, it must be placed in a bucket (10 L) of lukewarm water and then the bucket completely emptied
- the pump may NOT run dry, so without fluid
- the cable may NOT be cut and / or the plug may NOT be cut off
- before any maintenance disconnect the pump from the power supply

Tehnical data :

- voltage / frequency	230v-50Hz
- aborbed power	290w
- isolation class	IP 68 / F
- diameter hose connector	19/25mm
- maximum flow rate	5000 liters per hour
- maximum head	7 meter
- power cord	10 meter H05 RNF
- maximum temperature liquid	40°C
- minimum priming level	7mm
- maximum suction level	2mm

Attention : the maximum flowrate / head can only be reached in the most favourable position (for example if diameter waterhose is similar to diameter pump).

Attention : if the pump is used in combination with the CRAB float, the pump must be placed 5mm lower than the bottom of the CRAB float; as a result, the maximum flat suction level is 2mm.

Warranty period 24 months on factory failures. Keep your receipt !!

If any problems, do NOT open the pump yourself, but contact your RP SOS PUMP dealer.

Let op : de maximale capaciteit / opvoerhoogte worden alleen bereikt in de meest gunstige omstandigheden (bijv. diameter slang gelijk aan die van de pomp).

Let op : indien de pomp gebruikt wordt in combinatie met de CRAB vlotter dan dientde pomp 5mm lager geplaatst te worden dan de onderzijde van de CRAB vlotter, hierdoor is het maximale vlakzuigniveau 2mm.

Garantietermijn is 24 maanden op fabricagefouten. Bewaar Uw kassabon !!

Bij eventuele problemen niet de pomp zelf openmaken, maar direct contact opnemen met Uw RP SOS PUMP dealer.

FR : Mode d' emploi RP SOS PUMP

Félicitations pour votre achat de ce produit RP SOS PUMP. Prière de consacrer quelques minutes à la lecture attentive de ce mode d'emploi avant d'utiliser votre appareil.

Les pompes de la serie RP SOS PUMP sont destinées a un usage domestique et semi professionelle, pour example pour le drainage d'eaux de pluie (let toits plats) et a l'évacuation d' urgence de locaux inondés.

Déclaration du fabricant CE

L'usine et Remmers Pompen BV declare la conformité par rapport à la directive CE concernant la comptabilité électromagnétique (2014/30/EU) ainsi que par rapport à la directive basse tension (2014/35/EU). Les normes harmonisées suivantes ont été appliquées :

Selon 2014/30/EU : EN 55014-1 (2206 + A1 + A2), EN 55014-2 (2015), EN 6100-3-2 (2014), EN 6100-3-3 ((2013) en EN 55014 (2017). Selon 2014/35/EU : EN 60335-2-41 (2003+A1+A2), EN 60335-1 (2012+A11+A13), EN 6233 (2008) en AFPS GS 2014-1.

L'usine a construit cette appareil selon l'état actuel des connaissances techniques et les consignes de sécurité en vigueur.

Utilisation inappropriée

Les dommages causes par le non respect des indications suivantes ne seront pas couverts par la garantie :

- ne PAS garder l'appareil a la portée des enfants moins de 16 ans , les personnes avec des capacités physiques en les personnes sans une connaissance base en pompes
- ne PAS transporter la pompe par le câble et ne pas utiliser le câble pour enlever la fiche de la prise de courant
- avant l'utilisation, soumettre la pomp à une vérification visuelle (le câble, la fiche)
- s'assurer que la tension et la fréquence indiquées sur la pompe correspondent a celles de l'alimentation
- quand la pompe est reliée au reseau électrique, éviter tout contact avec l'eau
- positionnée la pompe sur une surface plane et solide
- cette pompe est conçue uniquement pour le pompage de liquides propres, non agressifs et contenant des particules solides de moins de 5 mm. Elle n'est pas adaptée au pompage d'eau salée, d'eau chlorée (piscines), eau de condensation, d'eau de bassin ou d'eau rouillée (eau contenant du fer). Le sable ou d'autres substances abrasives présentes dans l'eau endommagent la pompe et réduisent ses performances
- le pompage ponctuel d'eau salée, d'eau chlorée, d'eau de bassin, eau de condensation ou d'eau rouillée ne pose aucun problème. Par exemple, vider une piscine. Cependant, avant de ranger la pompe, il est impératif de la plonger dans un seau (10 L) d'eau tiède, puis de vider complètement le seau
- eviter impérativement le fonctionnement à sec de la pompe
- interdit de couper le câble d'alimentaton / la fiche de la prise de courant
- avant tout opération d'entretien, débrancher la pompe du reseau d'alimentation électrique

Données techniques :

- tension de reseau / freq.	230v-50Hz
- puissance absorbée	290w
- classe d'isolation	IP 68 / F
- racord de refoulement	19/25mm
- débit maximum	5000 litres par heure
- hauteur d'élevation max.	7 mètres
- cable d'alimentation	10 mètres H05 RNF
- temperature max. du liquide	40°C
- niveau min. d'amorcage	7mm
- niveau max. d'aspiration	2mm

Attention : le débit maximum / hauteur d'élevation max. est seulement possible dans une situation le plus favorible (par example : la diamètre tuyau = le diamètre de la pompe).

Attention : si la pompe est utilisée en combinaison avec le flotteur CRAB, la pompe doit être placée 5 mm plus bas que le fond du flotteur CRAB ; de ce fait, le niveau d'aspiration maximal à plat est de 2 mm.

Garantie 24 mois sur des erreurs de fabrication. Conserver votre facture !!

Dans le cas des problèmes n'ouvrir pas vous mêmes la pompe, mais contactera votre RP SOS PUMP dealer.

DE : Gebrauchsanweisung RP SOS PUMP

Herzlichen glückwunsch zum Kauf dieses RP PUMP Produktes. Bitte nehmen Sie sich einige Minuten Zeit, bevor Sie das Gerät in Betrieb nehmen, und lesen Sie die Gebrauchsanweisung aufmerksam durch.

Die RP SOS PUMP serien sindt für privaten- und semi professioneller Gebrauch vorsehen und sind zum abpumpen von Regenwasser (flache Dächer) oder zur Entleerung von überschwemmten Räumen geeignet.

CE Herstellererklärung

Im Sinne der EG-Richtlinie (2014/30 / EU) sowie der Niederspannungsrichtlinie (2014/35 / EU) erklären der Hersteller und Remmers Pompen BV die Konformität. Die folgenden harmonisierten Normen wurden angewendet:

Gemäß 2014/30 / EU: EN 55014-1 (2206 + A1 + A2), EN 55014-2 (2015), EN 6100-3-2 (2014), EN 6100-3-3 ((2013) und EN 55014 (2017) Gemäß 2014/35 / EU: EN 60335-2-41 (2003 + A1 + A2), EN 60335-1 (2012 + A11 + A13), EN 6233 (2008) und AFPS GS 2014-1.

Der Hersteller hat dieses Gerät nach dem derzeitigen Stand der Technik und den geltenden Sicherheitsvorschriften gebaut.

Falsche Verwendung

Schäden infolge Nichtbeachtung der Anweisungen fallen nicht under die Garantie :

- halten Sie die Anlage ausserhalb der Reichweite für Kinder unter 16 Jahren, und Personen vorgesehen die physisch und geistig NICHT voll leistungsfähig sind oder nicht über entsprechende Pumpen Kenntnisse verfügen
- tragen Sie die Pumpe NICHT am Kabel und benützen Sie das Kabel NICHT um den Stecker aus der Steckdose zu ziehen
- die Pumpe vor der Benutzung stets einer Sichtprüfung unterziehen (Netzanschlussleitung und Netzstecker), eine beschädigte Pumpe darf NICHT benutzt werden
- überprüfen Sie ob Spannung und Frequenz des Leistungsschildes mit der Netzspannung übereinstimmen
- solange die Pumpe an das Stromnetz angeschlossen ist niemals das Wasser berühren
- sicherstellen dass die Pumpe auf einem ebenen und festen Untergrund aufgestellt wird
- Die Pumpe eignet sich ausschließlich zum Fördern sauberer, nicht aggressiver Flüssigkeiten mit Feststoffpartikeln bis zu 5 mm Größe. Sie ist nicht geeignet für Salzwasser, Chlorwasser (Schwimmbadwasser), Kondenswasser, Teichwasser und rosthaltiges Wasser (eisenhaltiges Wasser). Sand oder andere abrasive Substanzen im Wasser führen zu Verschleiß und beeinträchtigen die Leistung der Pumpe
- Das kurzzeitige Fördern von Salzwasser, Chlorwasser, Teichwasser, Kondenswasser und rosthaltigem Wasser ist unproblematisch. z. B. zum Entleeren eines Schwimmbeckens). Vor der Lagerung muss die Pumpe jedoch in einen Eimer (10 l) mit lauwarmem Wasser gestellt und dieser anschließend vollständig entleert werden
- ein Trockenlauf der Pumpe ist absolut zu verhindern
- die Anschlusskabel NICHT kürzen und / oder der Stecker NICHT entfernen
- vor jeder Wartung ist die Pumpe vom Netz zu trennen

Technische Daten :

- Netzspannung / Frequenz	230v-50Hz
- Aufnameleistung	290w
- Isolationsklasse	IP 68 / F
- diameter Druckanschluss	19/25mm
- maximale Fördermenge	5000 l/h
- maximale Förderhöhe	7 Meter
- Anschlusskabel	10 Meter H05 RNF
- maximale Temperatur Flüssigkeit	40°C
- minimale Selbstanaugniveau (manuel)	7mm
- maximale Absaugniveau (manuel)	2mm

Hinweis : die maximale Fördermenge / Förderhöhe wird nur erreicht in die meist günstigsten Bedingungen (zum Beispiel : Diameter Schlauch = Diameter Pump).

Hinweis : wenn die Pumpe in Kombination mit dem CRAB-Schwimmer verwendet wird, muss die Pumpe 5 mm tiefer als der Boden des CRAB-Schwimmers positioniert werden; dadurch beträgt die maximale Saughöhe 2 mm.

Garantie 24 Monaten auf Fehler vom Hersteller. Speichern Sie Ihre Quittung !!

Bei Problemen bitte kontakten Sie Ihre RP SOS PUMP dealer.

EN : Manual RP SOS PUMP

Congratulations on your purchase of this RP SOS PUMP product. Please take the time to read to the instructions carefully before using this appliance.

The RP SOS PUMP series is designed for private- and semi professional use in residential and is therefore suited to drain rain water (flat roofs) and to pump out water of flooded areas.

CE manufacturer's declaration

In the sense of the EC Directive (2014/30 / EU) as well as the Low Voltage Directive (2014/35 / EU), the manufacturer and Remmers Pompen BV declare the conformity. The following harmonized standards have been applied:

According to 2014/30 / EU: EN 55014-1 (2206 + A1 + A2), EN 55014-2 (2015), EN 6100-3-2 (2014), EN 6100-3-3 ((2013) and EN 55014 (2017) According to 2014/35 / EU: EN 60335-2-41 (2003 + A1 + A2), EN 60335-1 (2012 + A11 + A13), EN 6233 (2008) and AFPS GS 2014-1.

The manufacturer has built this device according to the current state of the art and the existing safety regulations.